CONFIGURAÇÃO DE PENAS P/ PLOTAGEM

COR		ESP.
1	07	0,1
2	07	0,2
3	07	0,3
4	07	0,4
5	07	0,5
6	07	0,6
7	07	0,25
8	07	0,09
9	07	0,15
140	140	0,15
162	162	0,15

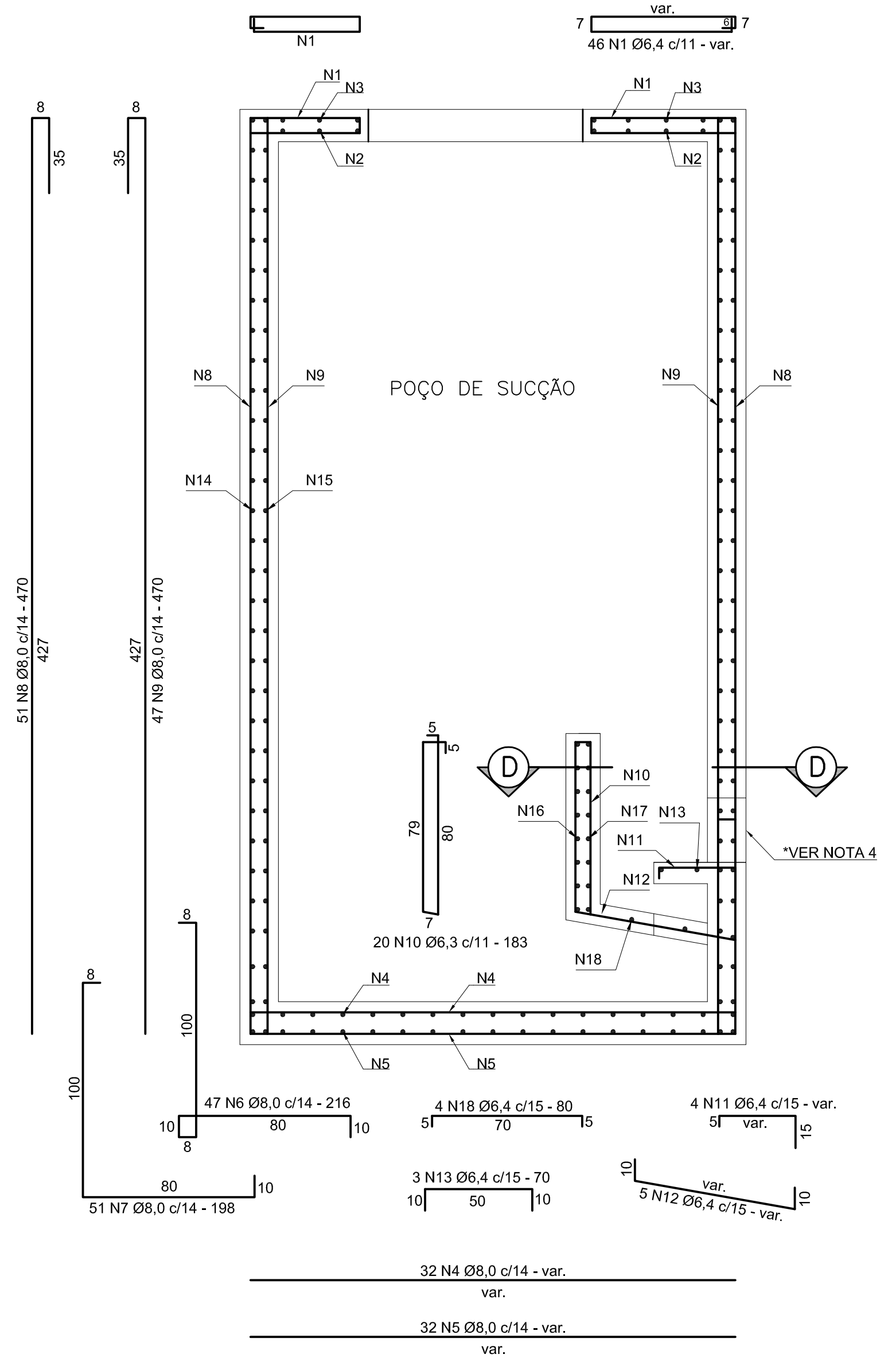

CORTE G–G

ESCALA 1/20

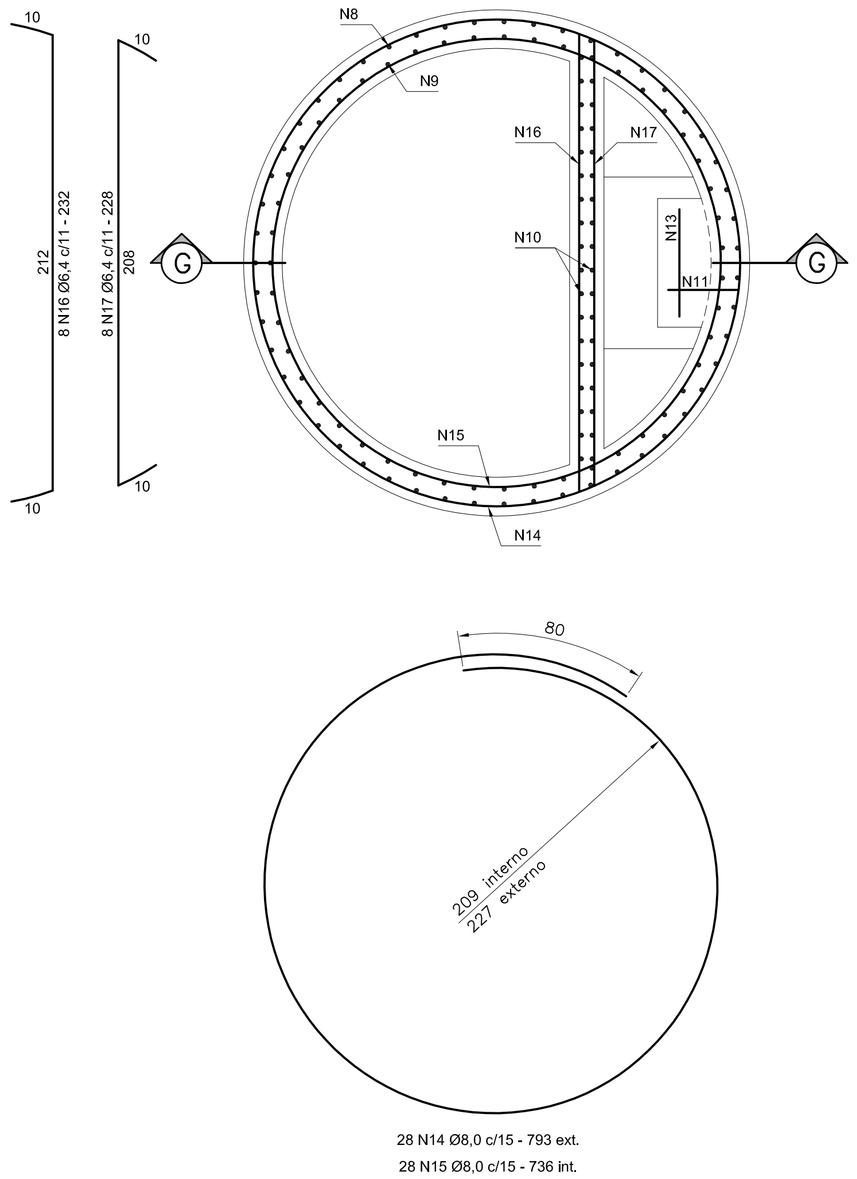

PLANTA BAIXA –POÇO DE SUCÇÃO

ESCALA 1/20

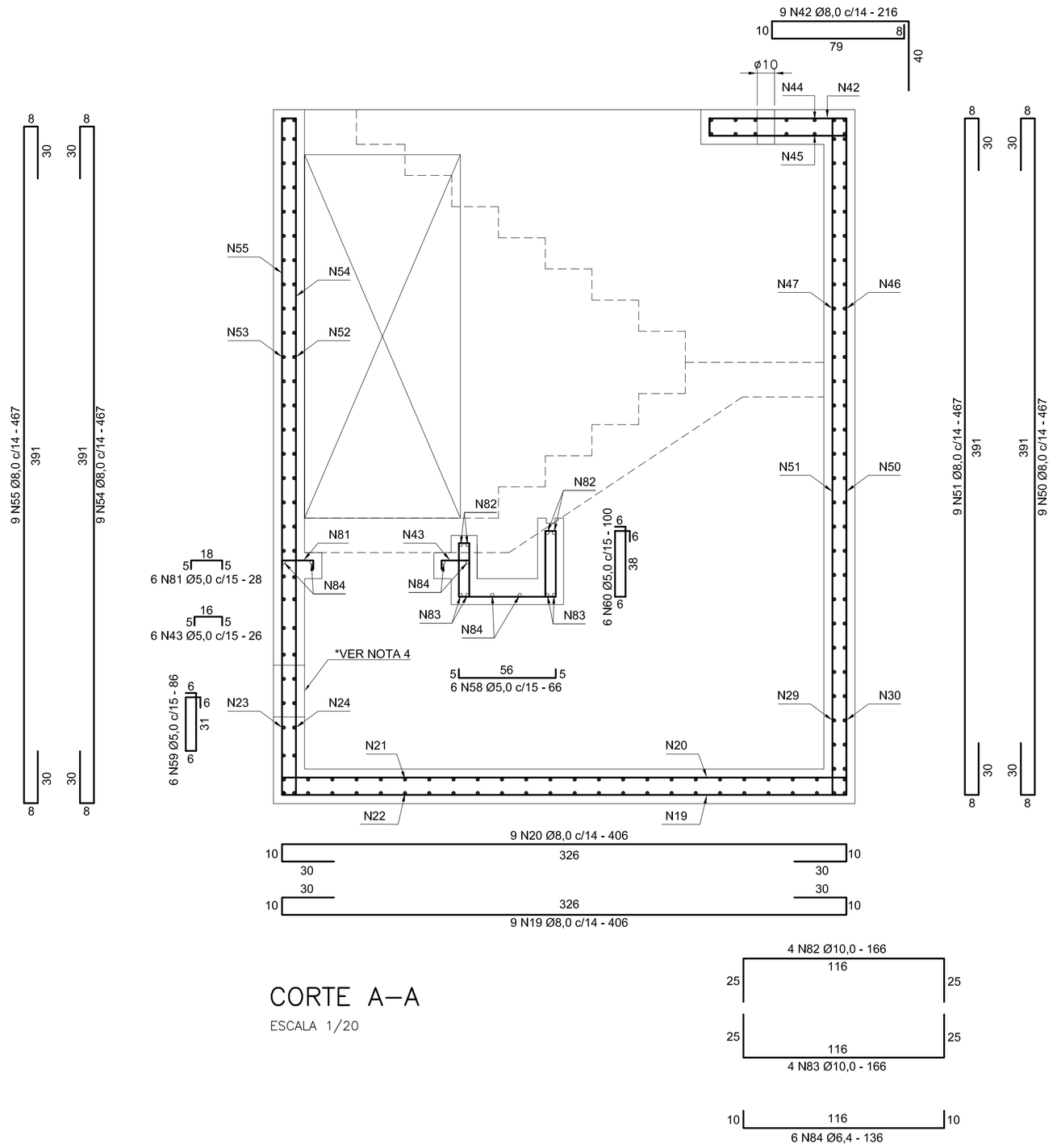

CORTE A–A

ESCALA 1/20

NOTAS:

1 - AÇO CA-50
2 - RECOBRIMENTO: 4,5 CM
3 - COTAS EM CENTÍMETROS
4 - RECORTAR A ARMADURA PARA PASSAGEM DA TUBULAÇÃO

ESTE DESENHO É PROPRIEDADE DA COMPANHIA ESPÍRITO SANTENSE DE SANEAMENTO – CESAN E NÃO PODE SER COPIADO SEM SUA AUTORIZAÇÃO.

NÚMEROS	TÍTULOS	Nº	LOCAL	DISCRIMINAÇÃO	DES.	DIV.	GER.	DATA
PRINCIPAIS DESENHOS DE REFERÊNCIA		REVISÃO						

CANCELA E SUBSTITUI O DESENHO NÚMERO:

CANCELADO E SUBSTITUÍDO PELO DESENHO NÚMERO:

CENTRO DE DOCUMENTAÇÃO
RECEBIDO: __/__/__
Nº DOC.: _____ ASS.: _____
APROVAÇÃO CESAN:
ASS.: _____ MATR.: _____
UNID.: _____ DATA: __/__/__
ESTA APROVAÇÃO NÃO ISENTA A CONTRATADA DE SUAS RESPONSABILIDADES LEGAIS.

BECK DE SOUZA ENGENHARIA LTDA

PROJETADO:	COORDENADOR:
SIMONE DE JESUS SILVA	ALEXANDRE CESAR BECK DE SOUZA
CREA: 6432–D REGIÃO: ES	CREA: 11249–D REGIÃO: RS
DESENHO: SIMONE DE JESUS SILVA	Nº DES. PROJETISTA:
DATA: 15/07/2013	0600–B–AP–EST–DE–005

RESPONSÁVEL TÉCNICO: ALEXANDRE CESAR BECK DE SOUZA
CREA: 11249–D REGIÃO: RS ART Nº: 20100114482 DATA: 16/11/2010

EMISSÃO CESAN	DATAS
PROJETADO:	
CREA:	
DESENHADO:	
VERIFICADO: PIERRE PARMENTIER ROSSELLI	
DIVISÃO: ENGº CARINA DA ROSS REZENDE	
GERÊNCIA: ENGº DOUGLAS OLIVEIRA COUZI	

CESAN

MUNICÍPIO: APIACÁ | DISTRITO: SEDE | BAIRRO:

NOME DO EMPREENDIMENTO: AMPLIAÇÃO E MELHORIA DO SISTEMA DE ESGOTAMENTO SANITÁRIO DE APIACÁ

TÍTULO: ESTAÇÃO ELEVATÓRIA DE ESGOTO BRUTO – EEEB–A
PLANTAS DE FERRAGEM 03/04
PLANTA BAIXA E CORTES

ESCALA:	FOLHA:	Nº CESAN	REV:
1:20	05/06	B–096–000–91–4–XX–0005	00